令和元年 千葉U１１　育成リーグ　対戦表

2/11(火)　大椎小学校

	育成リーグ	HAMANO	フレンズ	アブレイズ	蘇我	柏台	宮野木	バディー	大木戸	葛城	鷺沼	白幡	勝	分	負	勝点	得失点	残試合
1	HAMANO		3-3	1-0	3-1	4-3	0-1	2-0	5-0	3-0	2-1	0-0	7	2	1	23	14	0
2	フレンズ	3-3		5-0	4-0	8-0	2-0		2-3	0-0	0-0		4	3	1	15		2
3	アブレイズ	0-1	0-5		3-0	9-0	0-6	2-2	1-6	2-2	4-1		3	2	4	11		1
4	蘇我	1-3	0-4	0-3			0-2		4-1	0-5	1-11	0-7	1		7	3		2
5	柏台	3-4	0-8	0-9			0-6		1-8	2-2		0-10		1	6	0		3
6	宮野木	1-0	0-2	6-0	2-0	6-0		0-2	7-0	0-1	2-0	0-1	6		4	18	18	0
7	バディー	0-2		2-2			2-0		5-1	0-2	1-0		3	1	2	10		4
8	大木戸	0-5	3-2	6-1	1-4	8-1	0-7	1-5		0-2	0-4	0-2	3		7	9	-14	0
9	葛城	0-3	0-0	2-2	5-0	2-2	1-0	2-0	2-0		1-2	1-0	5	3	2	18	7	0
10	鷺沼	1-2	0-0	1-4	11-1	6-0	0-2	0-1	4-0	2-1		0-4	4	1	5	13	10	0
11	白幡	0-0			7-0	10-0	1-0		2-0	0-1	4-0		5	1	1	16		3
		HAMANO	フレンズ	アブレイズ	蘇我	柏台	宮野木	バディー	大木戸	葛城	鷺沼	白幡	勝	分	負	勝点	得失点	残試合

2019育成リーグ　決勝トーナメント　組合せ

6年の部

2020/2/15
フクダ電子フィールド

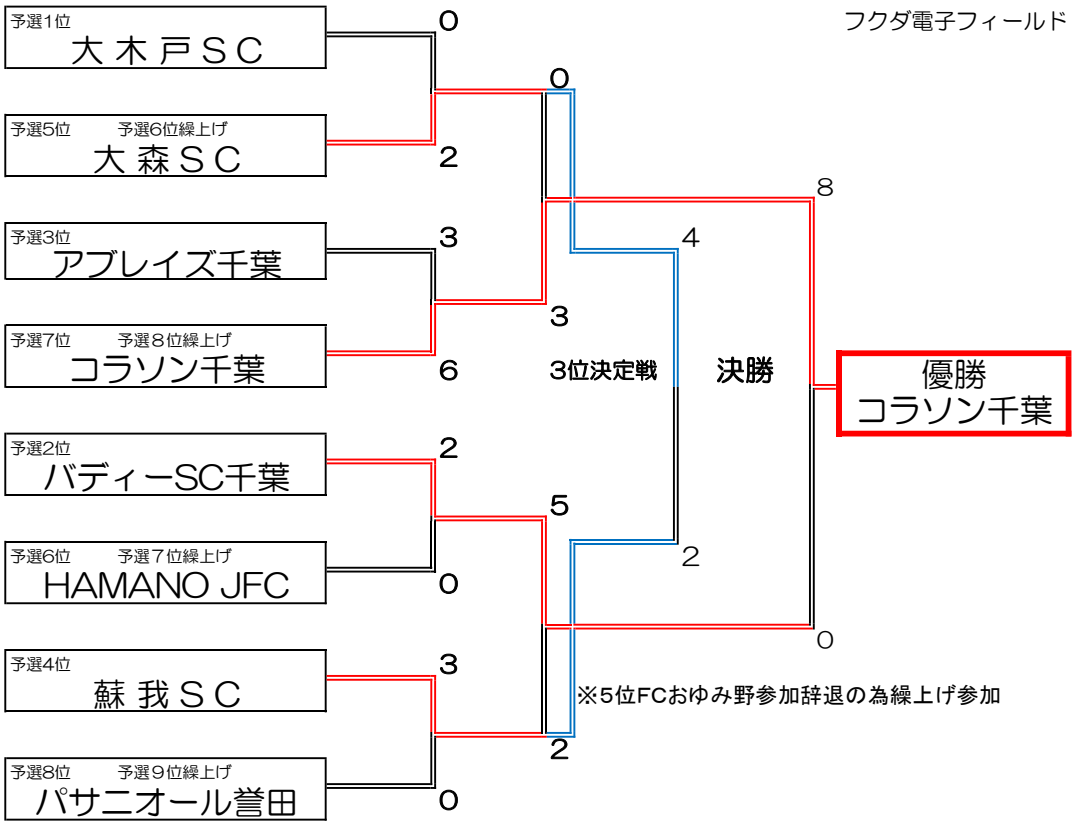

優勝	コラソン千葉
準優勝	バディSC千葉
3位	大森SC

5年の部

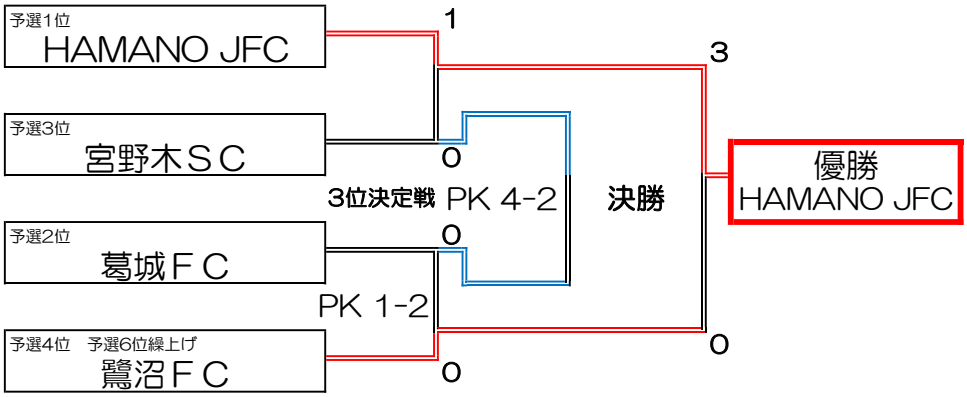

※４位白幡ＦＣ、５位ＦＣフレンズ参加辞退の為、繰上げ参加

優勝	HAMANO JFC
準優勝	鷺沼FC
3位	宮野木SC